ODPORÚČANÉ SPRCHOVÉ VANIČKY: Doros A, Doros Stone A, Delos A/E, Patmos A/E, Rodos A, Tasos E, Laros E, Argos A, Zantos E, Paros A, Giaros A (Viď od str. 212)

ODPORÚČANÉ SPRCHOVÉ ŽĽABY: Viď od str. 236

Sprchovací kút Idea PDD sa skladá z 2 častí: z ľavostranných a pravostranných dverí. V objednávke sprchovacieho kúta uveďte dva produktové kódy. (Napr.: 1 ks PDD 90L + 1 ks PDD 90P = sprchovací kút 90)

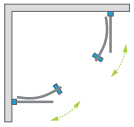

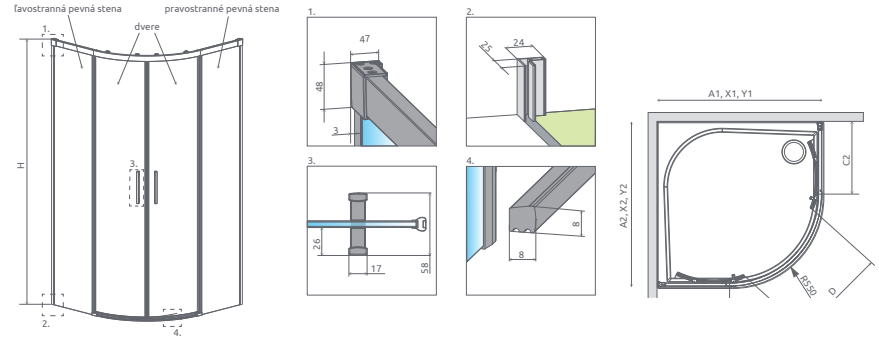

Model	A1	A2	X1	X2	Y1	Y2	C1	C2	D	H
PDD 80Lx80P	800	800	785-800	785-800	780-795	780-795	227-242	227-242	405	2005
PDD 80Lx90P	800	900	785-800	885-900	780-795	880-895	227-242	327-342	488	2005
PDD 80Lx100P	800	1000	785-800	985-1000	780-795	980-995	227-242	427-442	488	2005
PDD 80Lx120P	800	1200	785-800	1185-1200	780-795	1180-1195	227-242	627-642	488	2005
PDD 90Lx80P	900	800	885-900	785-800	880-895	780-795	327-342	227-242	488	2005
PDD 90Lx90P	900	900	885-900	885-900	880-895	880-895	327-342	327-342	570	2005
PDD 90Lx100P	900	1000	885-900	985-1000	880-895	980-995	327-342	427-442	570	2005
PDD 90Lx120P	900	1200	885-900	1185-1200	880-895	1180-1195	327-342	627-642	570	2005
PDD 100Lx80P	1000	800	985-1000	785-800	980-995	780-795	427-442	227-242	488	2005
PDD 100Lx90P	1000	900	985-1000	885-900	980-995	880-895	427-442	327-342	570	2005
PDD 100Lx100P	1000	1000	985-1000	985-1000	980-995	980-995	427-442	427-442	570	2005
PDD 120Lx80P	1200	800	1185-1200	785-800	1180-1195	780-795	627-642	227-242	488	2005
PDD 120Lx90P	1200	900	1185-1200	885-900	1180-1195	880-895	627-642	327-342	570	2005

SYMETRICKÉ SPRCHOVACIE KÚTY

Model	Šírka sprchovej vaničky (A1xA2)	Šírka - os skla (Y1xY2)	Výška (H)	Kód výrobku	Cenníková cena v EUR
PDD 80x80	800x800	780-795x780x795	2005	387139-01-01 387141-01-01	**812**
PDD 90x90	900x900	880-895x880-895	2005	387139-01-01 387140-01-01	**832**
PDD 100x100	1000x1000	980-985x980-995	2005	387139-01-01 387142-01-01	**862**

ASYMETRICKÉ SPRCHOVACIE KÚTY

Model	Šírka sprchovej vaničky (A1xA2)	Šírka - os skla (Y1xY2)	Výška (H)	Kód výrobku	Cenníková cena v EUR
PDD 80Lx90P	800x900	780-795x880-895	2005	387139-01-01 387150-01-01	**832**
PDD 80Lx100P	800x1000	780-785x980-995	2005	387139-01-01 387152-01-01	**832**
PDD 80Lx120P	800x1200	780-795x1180-1195	2005	387139-01-01 387154-01-01	**862**
PDD 90Lx80P	900x800	880-895x780-795	2005	387139-01-01 387151-01-01	**832**
PDD 90Lx100P	900x1000	880-895x980-995	2005	387139-01-01 387156-01-01	**856**
PDD 90Lx120P	900x1200	880-895x1180-1195	2005	387139-01-01 387158-01-01	**881**
PDD 100Lx80P	1000x800	980-995x780-795	2005	387139-01-01 387153-01-01	**832**
PDD 100Lx90P	1000x900	980-995x880-895	2005	387139-01-01 387157-01-01	**856**
PDD 120Lx80P	1200x800	1180-1195x780-795	2005	387139-01-01 387155-01-01	**862**
PDD 120Lx90P	1200x900	1180-1195x880-895	2005	387139-01-01 387159-01-01	**881**